Cột TH-BG6,2 W5~7m

Cột đèn tín hiệu giao thông + xà lắp đèn vươn từ 5 đến 7 mét

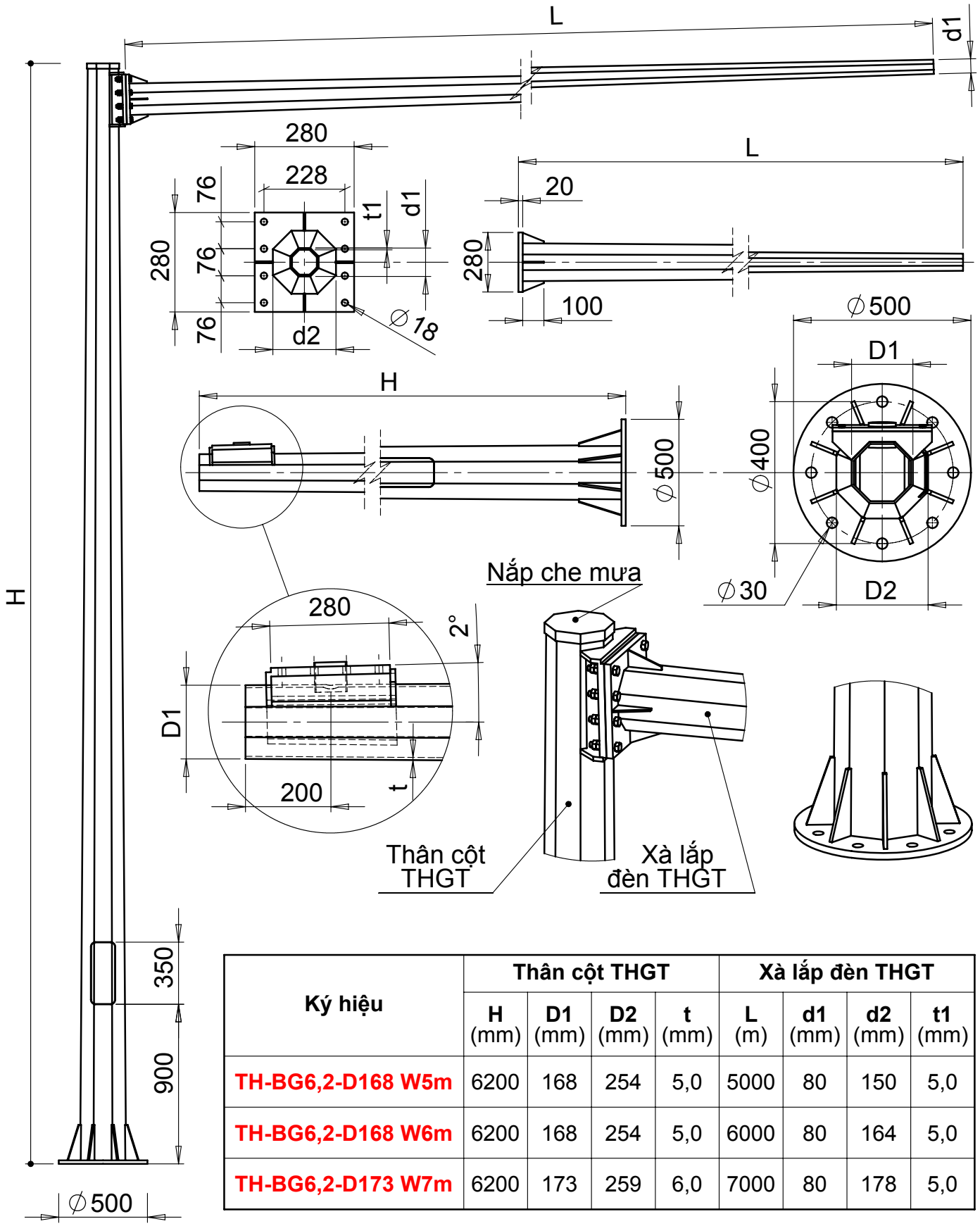

Ký hiệu	Thân cột THGT				Xà lắp đèn THGT			
	H (mm)	D1 (mm)	D2 (mm)	t (mm)	L (m)	d1 (mm)	d2 (mm)	t1 (mm)
TH-BG6,2-D168 W5m	6200	168	254	5,0	5000	80	150	5,0
TH-BG6,2-D168 W6m	6200	168	254	5,0	6000	80	164	5,0
TH-BG6,2-D173 W7m	6200	173	259	6,0	7000	80	178	5,0