Cột TH - DG6,2 W8~10m

Cột đèn tín hiệu giao thông + xà lắp đèn vươn từ 8 đến 10 mét

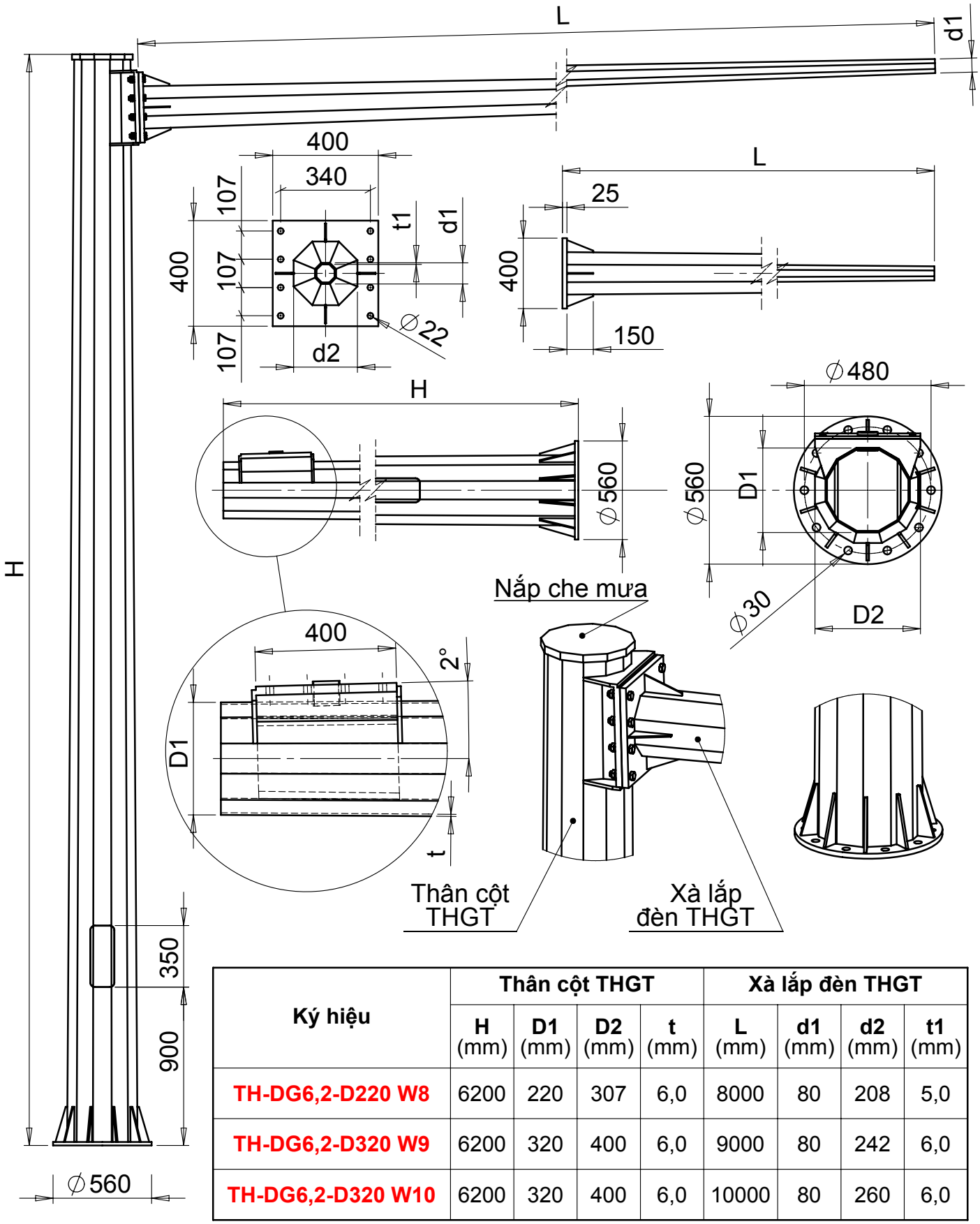

Ký hiệu	Thân cột THGT				Xà lắp đèn THGT			
	H (mm)	D1 (mm)	D2 (mm)	t (mm)	L (mm)	d1 (mm)	d2 (mm)	t1 (mm)
TH-DG6,2-D220 W8	6200	220	307	6,0	8000	80	208	5,0
TH-DG6,2-D320 W9	6200	320	400	6,0	9000	80	242	6,0
TH-DG6,2-D320 W10	6200	320	400	6,0	10000	80	260	6,0