# Cột đèn trang trí **RTC**

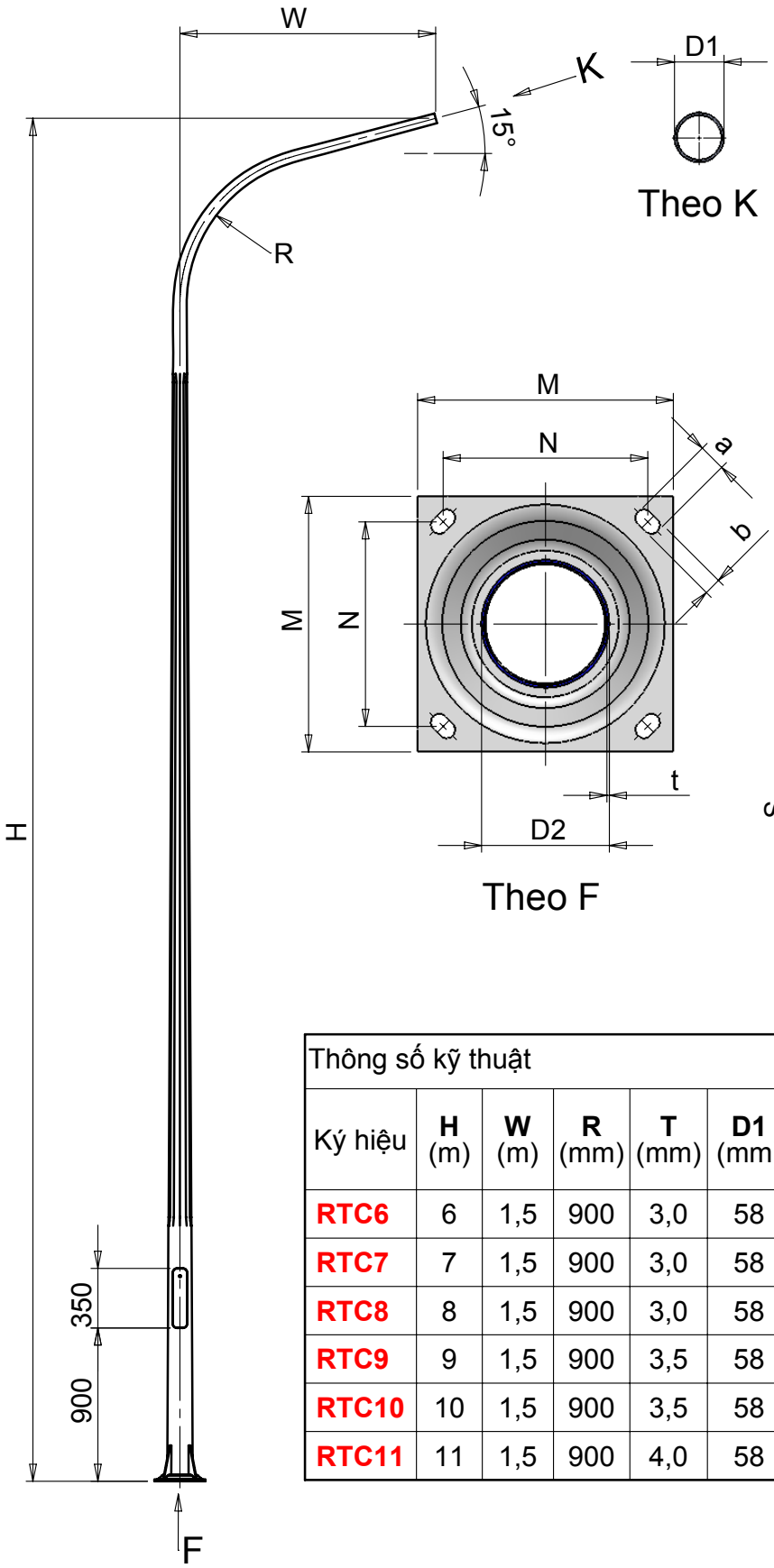


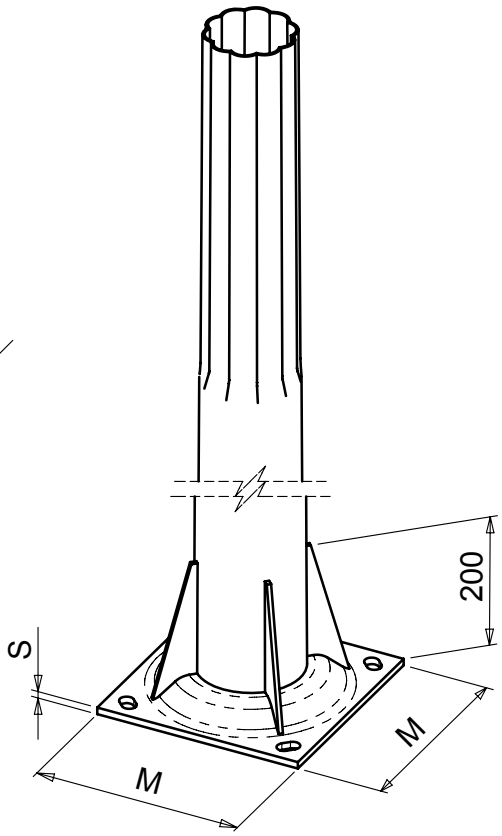


| Thông số kỹ thuật | | | | | | | | | | |
|---|---|---|---|---|---|---|---|---|---|---|
| Ký hiệu | **H** (m) | **W** (m) | **R** (mm) | **T** (mm) | **D1** (mm) | **D2** (mm) | **M** (mm) | **S** (mm) | **N** (mm) | **axb** (mm) |
| **RTC6** | 6 | 1,5 | 900 | 3,0 | 58 | 131 | 300 | 10 | 240 | 32x20 |
| **RTC7** | 7 | 1,5 | 900 | 3,0 | 58 | 141 | 300 | 10 | 240 | 32x20 |
| **RTC8** | 8 | 1,5 | 900 | 3,0 | 58 | 152 | 300 | 10 | 240 | 32x20 |
| **RTC9** | 9 | 1,5 | 900 | 3,5 | 58 | 162 | 400 | 12 | 300 | 41x26 |
| **RTC10** | 10 | 1,5 | 900 | 3,5 | 58 | 173 | 400 | 12 | 300 | 41x26 |
| **RTC11** | 11 | 1,5 | 900 | 4,0 | 58 | 183 | 400 | 12 | 300 | 41x26 |