Cột RXC

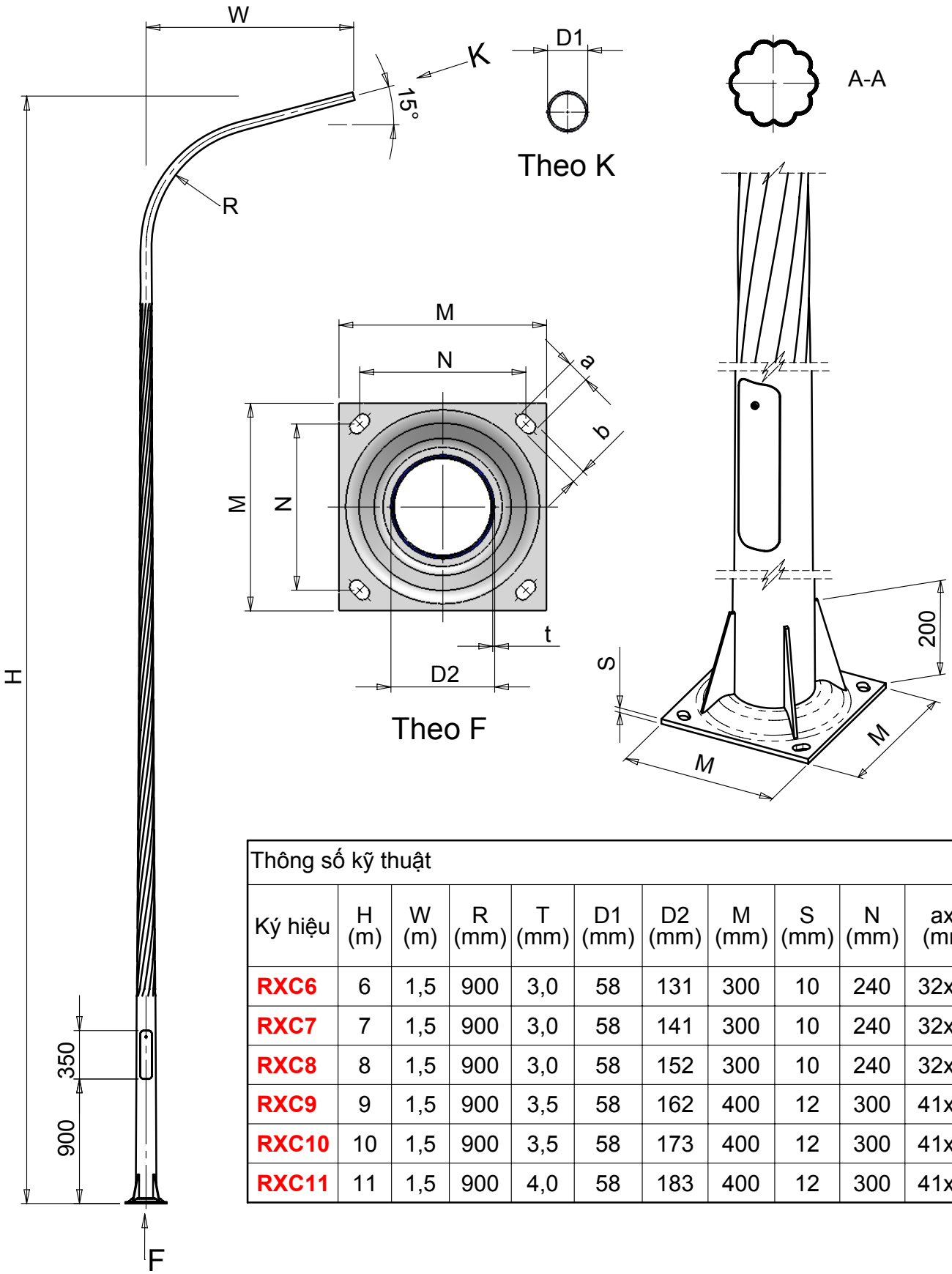

Thông số kỹ thuật										
Ký hiệu	H (m)	W (m)	R (mm)	T (mm)	D1 (mm)	D2 (mm)	M (mm)	S (mm)	N (mm)	axb (mm)
RXC6	6	1,5	900	3,0	58	131	300	10	240	32x20
RXC7	7	1,5	900	3,0	58	141	300	10	240	32x20
RXC8	8	1,5	900	3,0	58	152	300	10	240	32x20
RXC9	9	1,5	900	3,5	58	162	400	12	300	41x26
RXC10	10	1,5	900	3,5	58	173	400	12	300	41x26
RXC11	11	1,5	900	4,0	58	183	400	12	300	41x26