Cột bát giác BG14

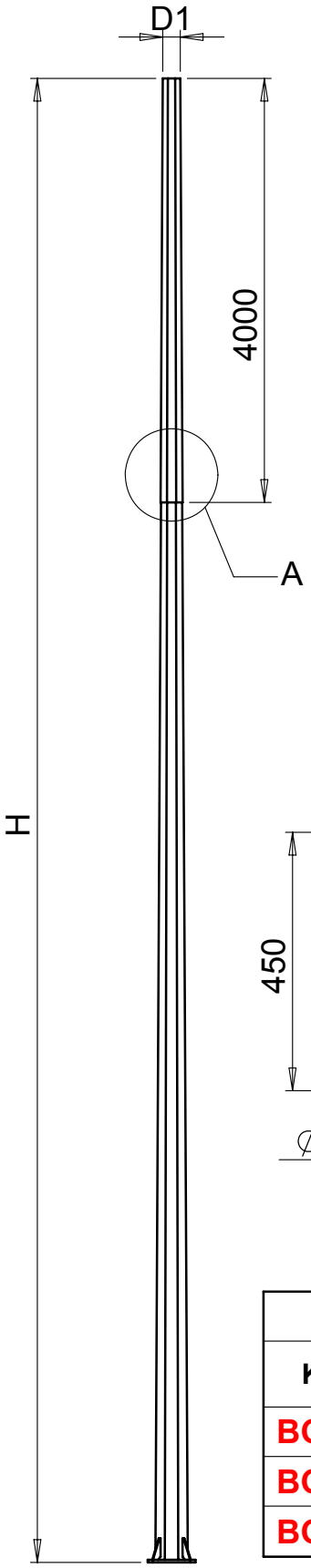

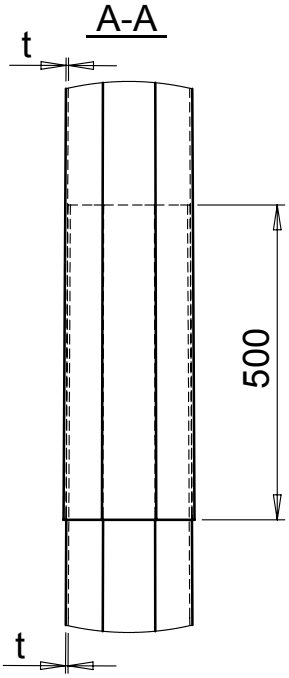

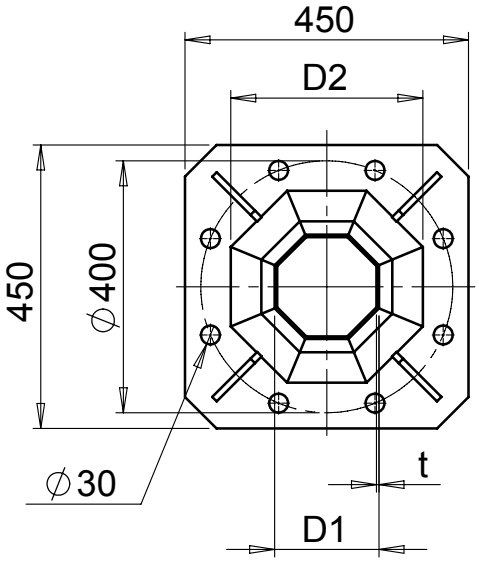

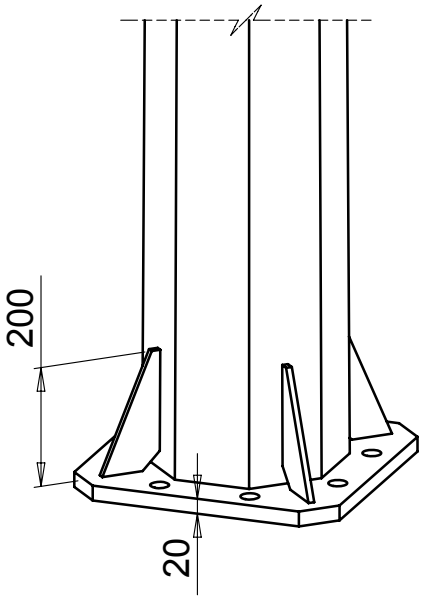

Đặc điểm kỹ thuật					Thông số thiết kế móng cột			
Ký hiệu	**H** (m)	**t** (mm)	**D1** (mm)	**D2** (mm)	Lực đầu cột (N)	Lực nén (KN)	Lực cắt (KN)	Momen uốn (KN-m)
BG14-121	14	4,0	129	269	1500	3,31	1,94	42,8
BG14-133	14	4,0	141	281	1700	3,51	5,35	47,09
BG14-157	14	4,0	165	305	2100	3,91	6,17	55,65